FIXATION DES PANNES SUR LES POUTRES RAMPANTES ET CHAINAGE RAMPANT PIGNON INTERIEUR

IDENTIQUE POUR POUTRES RAMPANTE ET PIGNON INTERIEUR

VUE EN PLAN

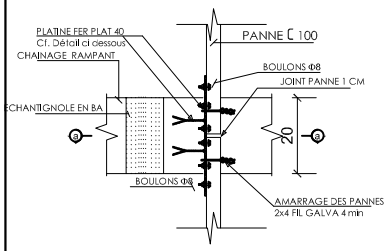

COUPE a
Sur Poutre rampante

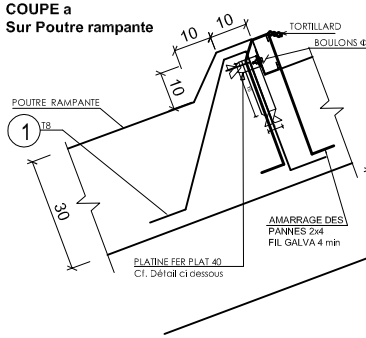

COUPE a
Sur Acrotere intermédiaire

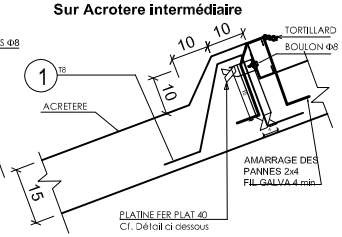

DETAILE PLATINE SUR
POUTRES RAMPANTES
ET PIGNON INTERIEUR

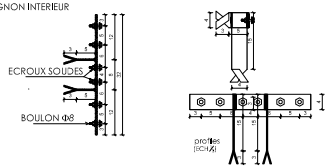

FIXATION DES TOLES SUR LES PANNES METALLIQUE C 100

RECOUVREMENT DE TÔLE SENS VERTICAL

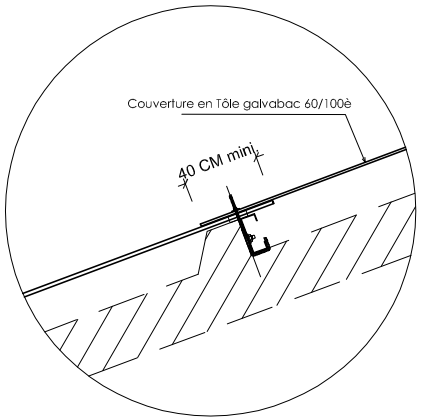

RECOUVREMENT DE TÔLE SENS HORIZONTAL

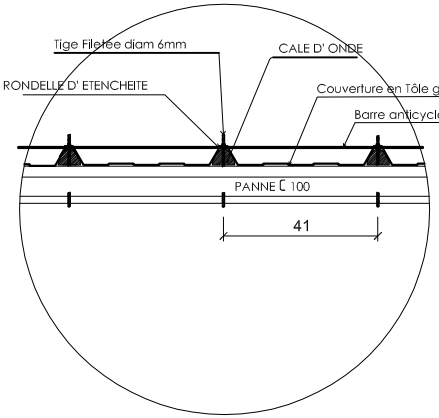

FIXATION DE PANNES SUR BA POUTRES RAMPANTE ET CHAINAGE RAMPANT INTERIEUR
CAS PARTICULIER DES PANNES FAITIERES

PLAN

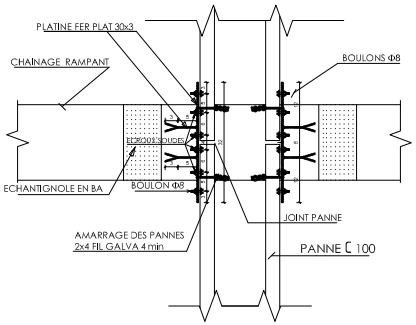

COUPE

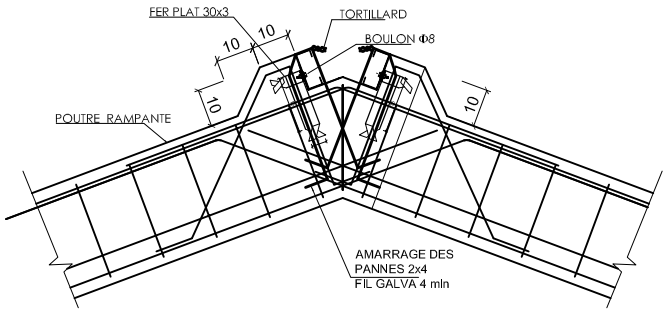

Travaux de Construction/Réhabilitation et d'Extension des bureaux des unités régionales de gestion du programme AFAFI-NORD		
Site : Sambava	DOSSIER D'APPEL D'OFFRES	
Fixation des pannes		
Mai 2021	Plan N°:Fp-1	Echelle: 1/50